Conector chasis hembra 50-70 ST 13mm
Carcasa 40mm

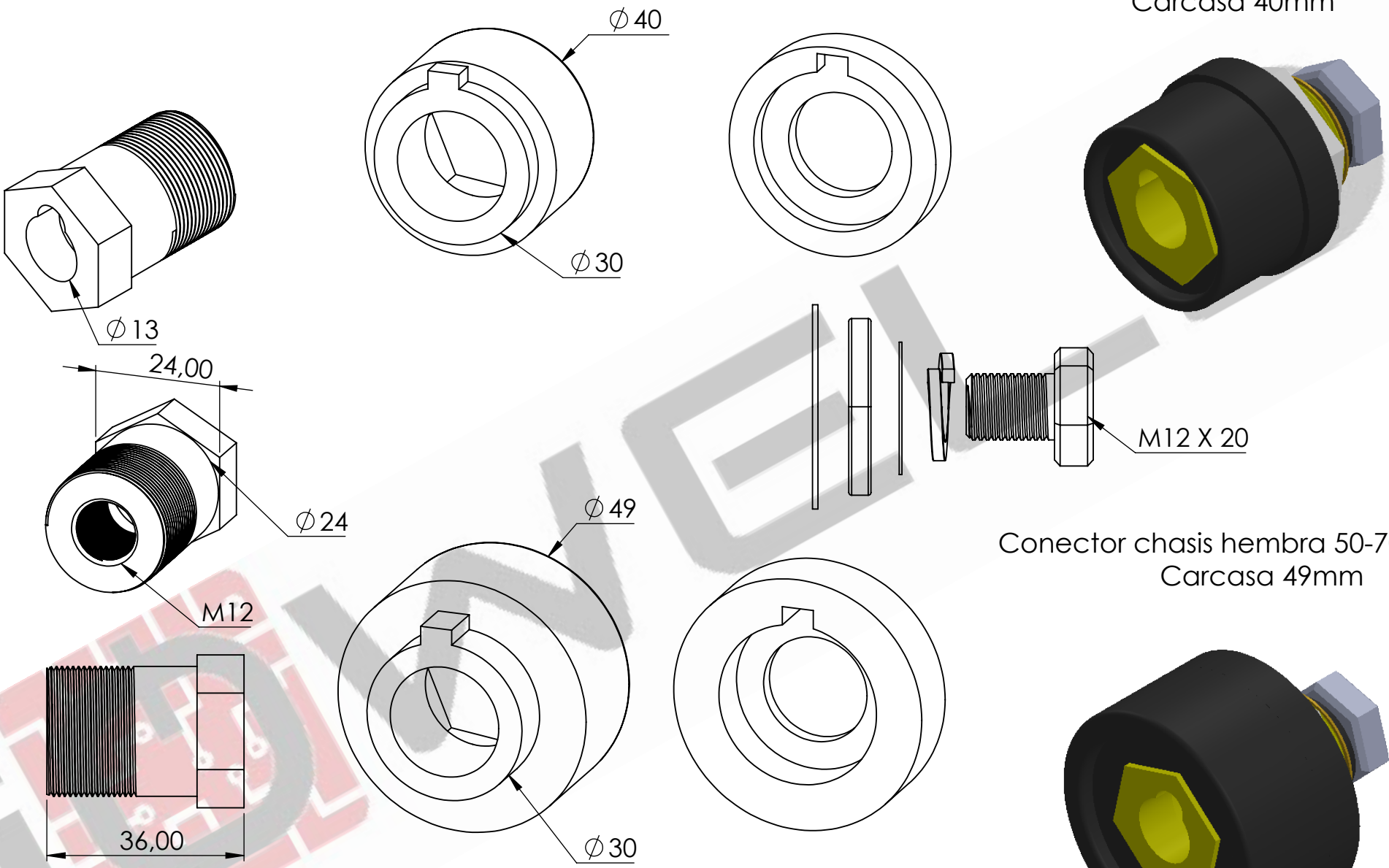


Conector chasis hembra 50-70 ST 13mm
Carcasa 49mm

*MEDIDAS EXPRESADAS EN mm